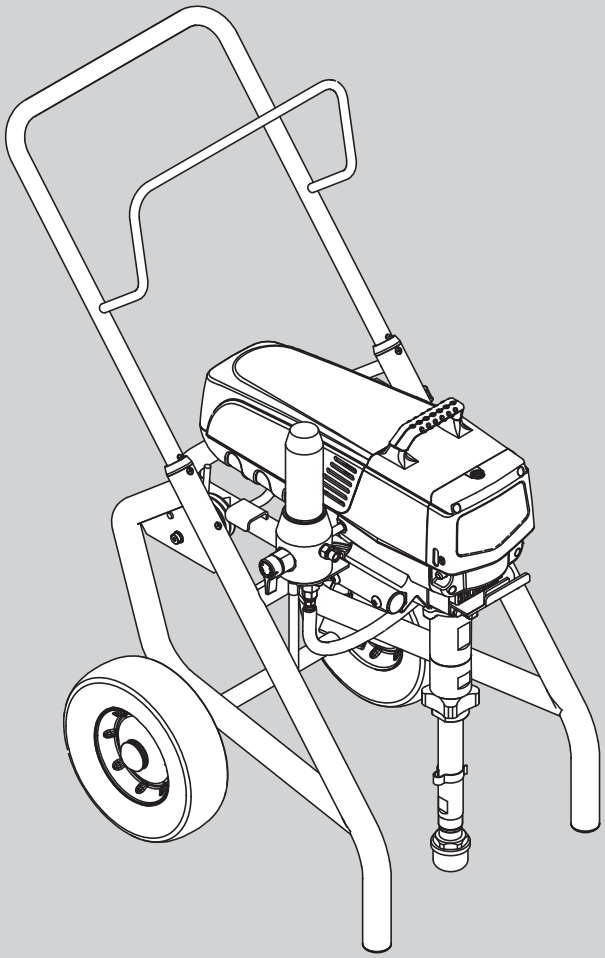

PROSPRAY 3.29 / 3.31

INSTRUCCIONES DE USO • GEBRUIKSAANWIZING •
DRIFTSVEJLEDNING • BRUKSANVISNING •
MANUAL DEL PROPRIETÁRIO

E NL DK S P

MODEL:
0558005 0558037
0558006 0558038

wagner-group.com

0518 • Form No. 0558905L

¡Advertencia!

¡Atención: Peligro de lesiones por inyección!

Los equipos Airless producen unas presiones de pulverización extremadamente altas.

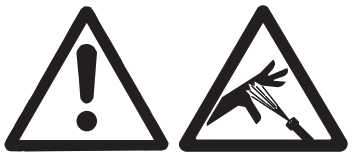

1

¡Nunca poner en contacto con el chorro de pulverización ni los dedos, ni las manos ni otras partes del cuerpo!

No dirigir nunca la pistola de pulverización hacia sí mismo, en dirección a otras personas y a animales.

No utilizar jamás la pistola sin el protector contra contactos.

No trate una lesión por pulverización como una lesión de corte inocua. En caso de lesiones cutáneas por contacto con material de recubrimiento o disolvente, consultar inmediatamente a un médico para un tratamiento rápido y correcto. Informe al médico sobre el material de recubrimiento o disolvente utilizado.

2

Antes de toda puesta en funcionamiento se tendrán en cuenta los puntos siguientes; conforme a las instrucciones de uso:

1. No utilizar equipo defectuoso.
2. Asegurar la pistola mediante la palanca de seguridad que se encuentra en la misma.
3. Asegurar la puesta a tierra.
4. Verificar la presión de servicio admitida por la manguera de alta presión y la pistola de pulverización.
5. Controlar la hermeticidad de todos los elementos de unión.

3

Respetar estrictamente las instrucciones dadas para la limpieza y el mantenimiento del equipo que deben efectuarse con toda regularidad.

Antes de cualquier trabajo en el equipo y durante todas las pausas de trabajo, respetar sin falta las reglas siguientes:

1. Descargar la presión de la pistola y la manguera.
2. Asegurar la pistola mediante la palanca de seguridad que se encuentra en la misma.
3. Desconectar el aparato.

¡Preste atención a la seguridad!

1 NORMAS DE SEGURIDAD PARA LA PULVERIZACIÓN AIRLESS 4
1.1 Explicación de los símbolos utilizados 4
1.2 Seguridad eléctrica 8
1.3 Carga electrostática (formación de chispas o llama) 8

2 SINOPSIS DE APLICACIÓN 9
2.1 Campos de aplicación 9
2.2 Materiales de recubrimiento 9

3 DESCRIPCIÓN DEL APARATO 10
3.1 Proceso Airless 10
3.2 Funcionamiento del aparato 10
3.3 Datos técnicos 10
3.4 Leyenda del cuadro explicativo PS 3.29 / 3.31 11
3.5 Cuadro explicativo PS 3.29 / 3.31 11
3.6 Transporte 12
3.7 Transporte en el vehículo 12

4 PUESTA EN SERVICIO 12
4.1 Manguera de alta presión, pistola de pulverización y aceite separador 12
4.2 Indicadores del panel de control 13
4.3 Ajustes con el mando regulador de presión 13
4.4 Conexión a la red de alimentación 14
4.5 Limpieza de agentes de conservación en la primera puesta en marcha 14
4.6 Poner el equipo en marcha con material de recubrimiento 14
4.7 Digital Electronic Spray Control (DESC) 15

5 TÉCNICA DE PULVERIZACIÓN 17

6 MANEJO DE LA MANGUERA DE ALTA PRESIÓN 18

7 INTERRUPCIÓN DEL TRABAJO 18

8 LIMPIEZA DEL APARATO (PUESTA FUERA DE SERVICIO) 19
8.1 Limpieza del aparato por fuera 19
8.2 Filtro de aspiración 19
8.3 Limpieza del filtro de alta presión 20
8.4 Limpieza de la pistola de pulverización Airless 20

9 PROCEDIMIENTO EN CASO DE AVERÍAS 21

10 MANTENIMIENTO 22
10.1 Mantenimiento general 22
10.2 Manguera de alta presión 22

11 REPARACIONES EN EL APARATO 22
11.1 Válvula de descarga 22
11.2 Válvula de admisión y escape 23
11.3 Empaquetaduras 24
11.4 Esquema eléctrico PS 3.29 / 3.31 26
11.5 Mensajes de error del Digital Electronic Spray Control (DESC) 26

12 APÉNDICE 27
12.1 Selección de boquillas 27
12.2 Mantenimiento y limpieza de las boquillas de metal duro Airless 27
12.3 Accesorios de pistola de pulverización 27
12.4 Tabla de boquillas Airless 28/29
12.5 TempSpray 30
12.6 Pump-Runner 31

ACCESORIOS PARA PROSPRAY 3.29 / 3.31 _ 152/153
Lista de piezas de recambio conjunto principal 154/155
Lista de piezas de recambio zona de pintura 156/157
Lista de piezas de recambio del conjunto del mecanismo impulsor 158
Lista de piezas de recambio del filtro de alta presión 159
Lista de piezas de recambio del carro alto 160

INDICACIÓN ACERCA DE LA RESPONSABILIDAD CIVIL POR DAÑOS POR PRODUCTOS 161

3+2 AÑOS DE GARANTÍA PROFESSIONAL FINISHING 161

AGENCIAS DE SERVICIO TÉCNICO WAGNER 168

1 NORMAS DE SEGURIDAD PARA LA PULVERIZACIÓN AIRLESS

1.1 EXPLICACIÓN DE LOS SÍMBOLOS UTILIZADOS

El presente manual contiene información que deberá leer y comprender bien antes de utilizar el equipo. Cuando llegue a una sección que tenga uno de los siguientes símbolos, preste especial atención y asegúrese de que se cumplen las medidas de seguridad.

→ Este símbolo indica un peligro potencial que puede provocar lesiones graves e incluso la muerte. A continuación se incluye información importante de seguridad.

→ Este símbolo indica un peligro potencial para usted o para el equipo. A continuación se incluye información importante para evitar daños al equipo o evitar situaciones que podrían provocar lesiones de segundo orden.

→ Peligro de lesiones por inyección

→ Peligro de incendio

→ Peligro de explosión

→ Mezclas de vapores tóxicos y/o inflamables. Peligro de intoxicación y quemadura

→ Las notas añaden información importante a la que debe prestarse especial atención.

PELIGRO: LESIÓN CAUSADA POR INYECCIÓN

La corriente de líquido a alta presión que produce este equipo puede perforar la piel y tejidos interiores, pudiendo provocar graves lesiones e incluso hay posibilidad de amputación.

No trate una lesión por pulverización como una lesión de corte inocua. En caso de lesiones cutáneas por contacto con material de recubrimiento o disolvente, consultar inmediatamente a un médico para un tratamiento rápido y correcto. Informe al médico sobre el material de recubrimiento o disolvente utilizado.

PREVENCIÓN:

- NUNCA dirija la pistola a ninguna parte del cuerpo.
- NUNCA toque con ninguna parte del cuerpo la corriente de líquido. NO toque con ninguna parte del cuerpo ninguna fuga en la manguera de líquido.
- NUNCA ponga la mano delante de la pistola. Los guantes no serán protección suficiente contra una lesión por inyección.
- Ponga SIEMPRE el seguro del gatillo de la pistola, cierre la bomba y libere toda la presión antes de realizar labores de mantenimiento y reparación, limpiar la boquilla o el protector, cambiar la boquilla o dejar de usarla. La presión no se descargará apagando el motor. La válvula PRIME/SPRAY (cebar/pulverizar) o válvula de purga de presión debe estar en la posición adecuada para liberar la presión del sistema. Consulte el PROCEDIMIENTO PARA LIBERAR PRESIÓN descrito en el presente manual.

- Mantenga SIEMPRE el protector de la boquilla en su sitio mientras pulveriza. El protector de la boquilla ofrece cierta protección pero principalmente se trata de un dispositivo de advertencia.
- Desmonte SIEMPRE la boquilla pulverizadora antes de enjuagar o limpiar el sistema.
- NUNCA use una pistola pulverizadora si el seguro del gatillo no funciona o si la protección del gatillo no está en su sitio.
- Todos los accesorios deben cumplir o superar las especificaciones nominales para la gama de presiones de funcionamiento del pulverizador. Esto incluye boquillas pulverizadoras, pistolas, extensiones y manguera.

PELIGRO: MANGUERA DE ALTA PRESIÓN

En la manguera de pintura pueden aparecer fugas a causa del desgaste, de retorcimientos o de un mal uso. Una fuga puede proyectar material hacia la piel. Revise siempre la manguera antes de usarla.

PREVENCIÓN:

- Evitar doblar mucho o plegar la manguera de alta presión, radio de flexión mínimo, aprox. 20 cm.
- No pasar por encima de la manguera de alta presión, protegerla contra contactos con objetos agudos y cantos cortantes.
- Sustituir inmediatamente la manguera de alta presión dañada.
- ¡No reparar nunca una manguera de alta presión defectuosa!
- La carga electrostática de la pistola de pulverización y la manguera de alta presión se descarga a través de la manguera de alta presión. Por esa razón, la resistencia eléctrica entre los empalmes de la manguera de alta presión debe ser igual o menor a un Megaohm.
- Por razones de funcionamiento, seguridad y duración, emplear únicamente mangueras de alta presión originales de Wagner.
- Cada vez que vaya a utilizar el equipo, compruebe antes todas las mangueras en busca de cortes, fugas, abrasión o bultos en la cubierta. Compruebe el movimiento de los acoplamientos y si están dañados. Sustituya inmediatamente una manguera si descubre alguna de estas anomalías. No repare nunca una manguera de pintar. Sustitúyala por una manguera a alta presión puesta a tierra.
- Asegúrese de que la manguera de aire y las mangueras de pulverización estén dispuestos

de forma que minimicen el peligro de deslizamientos, tropiezos y caídas.

PELIGRO: EXPLOSIONES E INCENDIOS

Los vapores inflamables, como los vapores de las pinturas y los solventes, pueden encenderse o explotar en el área de trabajo.

PREVENCIÓN:

- No utilice materiales con un punto de ignición por debajo de 38 °C (100 °F). El punto de ignición es la temperatura a la que un fluido puede producir vapores suficientes como para que se inflamen.
- No utilizar el aparato en locales de fabricación que están bajo ordenanza de protección contra explosión.
- Permita una zona de escape amplia y que entre aire fresco para que el aire dentro de la zona de pulverización no acumule vapores inflamables.
- Evite todas las fuentes de ignición, tales como chispas por electricidad estática, aparatos eléctricos, llamas, luces indicadoras, objetos calientes y chispas producidas al conectar y desconectar cables de alimentación o interruptores de luces en funcionamiento.
- No fume en la zona de pulverización.
- Coloque el pulverizador a una distancia suficiente del objeto a pulverizar en un área bien ventilada (añada más manguera si es necesario). Los vapores inflamables suelen ser más pesados que el aire. El área del suelo debe estar perfectamente ventilada. La bomba contiene piezas que forman arcos eléctricos y sueltan chispas, pudiendo inflamar los vapores.
- El equipo y los objetos alrededor y en la zona de pulverización deben estar puestos a tierra adecuadamente para evitar chispas estáticas.
- Use solamente una m anguera conductora o a tierra para líquido a alta presión. La pistola debe estar puesta a tierra a través de las conexiones de la manguera.
- El cable de alimentación debe estar conectado a un circuito puesto a tierra (sólo unidades eléctricas).
- Enjuague siempre la unidad en un recipiente de metal aparte, a baja presión de la bomba y con la boquilla quitada. Sujete la pistola con firmeza contra el lateral del recipiente para poner a tierra dicho recipiente y evitar así chispas estáticas.
- Siga las instrucciones y advertencias del fabricante del material y del disolvente. Familiarícese con la hoja de datos de seguridad de materiales e información técnica del material de recubrimiento para garantizar un uso seguro.
- Use la mínima presión posible cuando enjuague el equipo.
- Al limpiar el aparato con disolvente no se debe pulverizar o bombear a un recipiente con orificio pequeño (ojo de barril). Peligro de formación de una mezcla de gas/aire explosiva. El recipiente deberá estar puesto a tierra.
- No use una pintura o un solvente que contenga hidrocarburos halogenados. Tales como: cloro, fungicida, blanqueador, cloruro de metileno y tricloroetano. Estos no son compatibles con el aluminio. Contacte con el proveedor del recubrimiento para obtener información acerca de la compatibilidad del material con el aluminio.

PELIGRO: VAPORES PELIGROSOS

Las pinturas, disolventes, y otros materiales pueden ser perjudiciales si se inhalan o entran en contacto con el cuerpo. Los vapores pueden provocar náuseas intensas, desmayos o envenenamiento.

PREVENCIÓN:

- Ponerse una careta respiratoria durante los trabajos de pulverización. Lea todas las instrucciones facilitadas con la mascarilla para asegurarse de que proporciona toda la protección necesaria.
- Se deben respetar todas las normas de seguridad con respecto a la protección contra vapores dañinos.
- Lleve gafas protectoras.
- Para proteger la piel se necesitan especialmente ropa protectora, guantes y, si es necesario, crema cutánea de protección. Prestar atención a las prescripciones de los fabricantes con respecto a materiales de recubrimiento, disolventes y agentes limpiadores durante la preparación, el tratamiento y la limpieza de los aparatos.

PELIGRO: GENERAL

Pueden producirse lesiones graves o daños materiales.

PREVENCIÓN:

- Cumpla todos los reglamentos locales, estatales y nacionales pertinentes relativos a ventilación, prevención de incendios y funcionamiento.
- Al apretar el gatillo, la mano que sujeta la pistola pulverizadora experimenta una fuerza de retroceso. La fuerza de retroceso de la pistola pulverizadora es especialmente fuerte cuando se quita la boquilla y se selecciona una presión alta para la bomba airless. Cuando vaya a limpiar la boquilla pulverizadora, ponga la perilla de control de presión al mínimo.
- Emplee solamente piezas autorizadas por el fabricante. El usuario asumirá todos los riesgos y toda la responsabilidad cuando utilice piezas que no cumplan con las especificaciones mínimas y dispositivos de seguridad del fabricante de la bomba.
- Siga SIEMPRE las instrucciones del fabricante del material para que la manipulación de pinturas y disolventes sea segura.
- Limpie inmediatamente todos los derrames de materiales y solventes para evitar el peligro de deslizamiento.
- Lleve protección para los oídos. El aparato puede producir niveles de ruido superiores a 85 dB(A).
- Nunca deje este equipo sin vigilancia. Manténgalo fuera del alcance de los niños o de cualquier persona que no esté familiarizada con el funcionamiento de equipos airless.
- El dispositivo pesa más de 36 kg. Se necesitan tres personas para levantarlo.
- No pulverice al aire libre si hace viento.
- El dispositivo y todos los líquidos relacionados (es decir, aceite hidráulico) se deben desechar de una forma amigable con el medioambiente.

1.2 SEGURIDAD ELÉCTRICA

Los modelos eléctricos deben conectarse a tierra. En caso de cortocircuito eléctrico, la puesta a tierra reduce el peligro de descarga eléctrica al proporcionar un hilo de escape para la corriente eléctrica. Este producto está provisto de un cable que tiene un hilo de puesta a tierra con un enchufe de tierra adecuado. Conexión a la red de alimentación sólo a través de un punto de alimentación especial, p.ej. a través de un dispositivo protector contra corriente defectuosa con INF 30 mA.

⚠	PELIGRO — Los trabajos y las reparaciones en el sistema eléctrico deben ser ejecutados únicamente por un electricista cualificado. No asumimos ninguna responsabilidad en caso de una instalación inadecuada. Desconectar el equipo. Antes de toda reparación – extraer la clavija de red de la caja de enchufe.

Peligro de cortocircuito mediante agua infiltrada en el dispositivo eléctrico. No pulverizar nunca el aparato con detergente o vapor detergente de alta presión.

TRABAJOS O REPARACIONES EN EL EQUIPAMIENTO ELÉCTRICO:

Disponer su ejecución únicamente por un electricista competente. No se asume ninguna responsabilidad por la instalación inadecuada.

1.3 CARGA ELECTROSTÁTICA (FORMACIÓN DE CHISPAS O LLAMA)

⚠	A raíz de la velocidad de circulación del material de recubrimiento durante la pulverización, pueden eventualmente producirse cargas electrostáticas en el equipo. Éstas pueden dar lugar a formación de chispas o llama al descargarse. Por eso es necesario que el aparato esté siempre conectado a tierra a través de la instalación eléctrica. La conexión debe realizarse a través de una caja de enchufe conectada a tierra de debida forma.

La carga electrostática de la pistola de pulverización y la manguera de alta presión se descarga a través de la manguera de alta presión. Por esa razón, la resistencia eléctrica entre los empalmes de la manguera de alta presión debe ser igual o menor a 197 k½/m (60 k½/ft.).

2 SINOPSIS DE APLICACIÓN

2.1 CAMPOS DE APLICACIÓN

= recomienda = no se recomienda

Materiales	Tamaño del objeto	Modelo						
		PS 3.21	PS 3.23	PS 3.25	PS 3.29	PS 3.31	PS 3.34	PS 3.39
Selladoras, desmoldeantes y aceites Imprimación, esmaltes, barneces base agua o disolvente Tamaño recomendado de la boquilla: FineFinish 0,008" - 0,014"	hasta 200 m² de 200 m² a 800 m² más 800 m²							
Dispersiones, pinturas plásticas y base agua Tamaño recomendado de la boquilla: 0,017" - 0,027"	hasta 200 m² de 200 m² a 800 m² más 800 m²							
Pinturas anticorrosión, intumescentes y adhesivos Tamaño recomendado de la boquilla: 0,021" - 0,031"	hasta 200 m² de 200 m² a 800 m² más 800 m²							
Masillas Tamaño recomendado de la boquilla: 0,027" - 0,039"	hasta 200 m² de 200 m² a 800 m² más 800 m²							

2.2 MATERIALES DE RECUBRIMIENTO

MATERIALES DE RECUBRIMIENTO PROCESABLES

i	Preste atención a la calidad Airless de los materiales de recubrimiento a procesar.

Lacas y pinturas diluibles con agua y que contienen disolvente, materiales de recubrimiento bicomponentes, dispersiones, pinturas látex, agentes de desmoldeo, óleos, primera capa, pinturas de imprimación y masillas.

El procesamiento de otros materiales de recubrimiento se admite sólo con autorización de la empresa WAGNER.

FILTRADO

Pese al filtro de aspiración y el filtro enchufable en la pistola de pulverización, se recomienda en general realizar un filtrado del material de recubrimiento. Agitar bien el material de recubrimiento antes de proceder al trabajo.

i	Atención: Al remover con un mecanismo agitador accionado a motor, prestar atención de que no se formen burbujas, ya que éstas dificultan la pulverización, y pueden también interrumpir el funcionamiento.

VISCOSIDAD

El aparato permite procesar materiales de recubrimiento de alta viscosidad hasta aprox. 25.000 mPa·s. Si no es posible la aspiración de materiales de recubrimiento, se han de diluir conforme a las indicaciones del fabricante.

MATERIALES DE RECUBRIMIENTO BICOMPONENTES

Se cumplirá exactamente el tiempo de procesamiento correspondiente. Durante este tiempo el aparato deberá lavarse y limpiarse cuidadosamente con el respectivo agente limpiador.

MATERIALES DE RECUBRIMIENTO CON SUSTANCIAS ACCESORIAS DE CANTO VIVO

Estos ejercen un fuerte efecto desgastador sobre las válvulas, la manguera de alta presión, la pistola de pulverización y la boquilla, lo cual puede acortar considerablemente la duración de estas piezas.

3 DESCRIPCIÓN DEL APARATO

3.1 PROCESO AIRLESS

Los campos de aplicación principales son el recubrimiento con capas gruesas de material de recubrimiento de alta viscosidad de grandes superficies y con alta aplicación de material.

Una bomba de pistón aspira el material de recubrimiento y lo transporta a presión a la boquilla. El material de recubrimiento se pulveriza impulsado a través de la boquilla a una presión de hasta 22,1 MPa (221 barios). Esta alta presión produce una pulverización micrométrica del material de recubrimiento.

Dado que en este sistema no se utiliza aire, este proceso se denomina proceso AIRLESS (exento de aire).

Esta forma de pulverizar reune las ventajas de la más fina pulverización, un funcionamiento pobre en neblinas y una superficie lisa y sin burbujas. Junto a estas ventajas se pueden mencionar la velocidad de trabajo y la gran manejabilidad.

3.2 FUNCIONAMIENTO DEL APARATO

A continuación la estructuración técnica a grandes rasgos, a fin de una mejor comprensión del funcionamiento.

Wagner PS 3.29 / 3.31 son equipos de pulverización de alta presión con accionamiento eléctrico.

Un mecanismo de engranajes transfiere la fuerza motriz a un eje de cigüeñal, que mueve arriba y abajo el pistón de la bomba de transporte de material.

La válvula de admisión abre automáticamente mediante el movimiento ascendente del pistón. La válvula de escape abre durante el movimiento descendente del pistón.

El material de recubrimiento se transporta a alta presión a través de la manguera de alta presión a la pistola de pulverización. El material de recubrimiento se pulveriza al salir por la boquilla.

El regulador de presión regula la cantidad de transporte y la presión de servicio del material de recubrimiento.

3.3 DATOS TÉCNICOS

	PS 3.29	PS 3.31
Tensión		
	220~240 VAC, 50/60 Hz	220~240 VAC, 50/60 Hz
Consumo de corriente máx.		
	7,5 A	8,0 A
Cable de conexión		
	3 x 1.5 mm² – 6 m	3 x 1.5 mm² – 6 m
Potencia consumida		
	1725 Watt	1840 Watt
Presión de servicio máx.		
	221 bar (22,1 MPa)	221 bar (22,1 MPa)
Intensidad volumétrica a 120 barios (12 MPa) con agua		
	3,0 l/min	3,8 l/min
Tamaño de boquilla máx.		
	0,029 inch (pulgada) – 0,73 mm	0,032 inch (pulgada) – 0,81 mm
Temperatura máx. del material de recubrimiento		
	43°C	43°C
Viscosidad máx.		
	25.000 MPa·s	25.000 MPa·s
Peso		
	43,5 kg	43,5 kg
Manguera especial de alta presión		
	DN 6 mm, 15 m, rosca de empalme M 16 x 1,5	DN 6 mm, 15 m, rosca de empalme M 16 x 1,5
Medidas (L x B x H)		
	590 x 529 x 726 mm	590 x 529 x 726 mm
Altitud		
	Este equipo funcionará correctamente hasta 2000 m sobre el nivel medio del mar	Este equipo funcionará correctamente hasta 2000 m sobre el nivel medio del mar
Vibración		
	La pistola pulverizadora no excede los 2,5m/s²	La pistola pulverizadora no excede los 2,5m/s²
Nivel de presión sonora máx.		
	80 dB*	80 dB*

* Punto de medida: Distancia lateral al aparato 1 m y 1,60 m sobre el suelo, 12 MPa (120 barios) presión de servicio, suelo antiacústico

3.4 LEYENDA DEL CUADRO EXPLICATIVO PS 3.29 / 3.31

1. Pistola de pulverización
2. Manguera de alta presión
3. Abertura de relleno para EasyGlide (el EasyGlide evita el desgaste excesivo de las empaquetaduras)
4. Indicador del nivel de aceite
5. Gancho de cubo
6. Botón de aceite
7. Manguera de aspiración
8. Manguera de retorno
9. Carro alto
10. Válvula de descarga

    Palanca en posición vertical – PRIME (circulación)

    Palanca en posición horizontal – SPRAY (pulverizar)
11. Digital Electronic Spray Control (DESC)
12. Indicadores del panel de control
13. Mando regulador de presión
14. Interruptor ON/CON – OFF/DES

3.5 CUADRO EXPLICATIVO PS 3.29 / 3.31

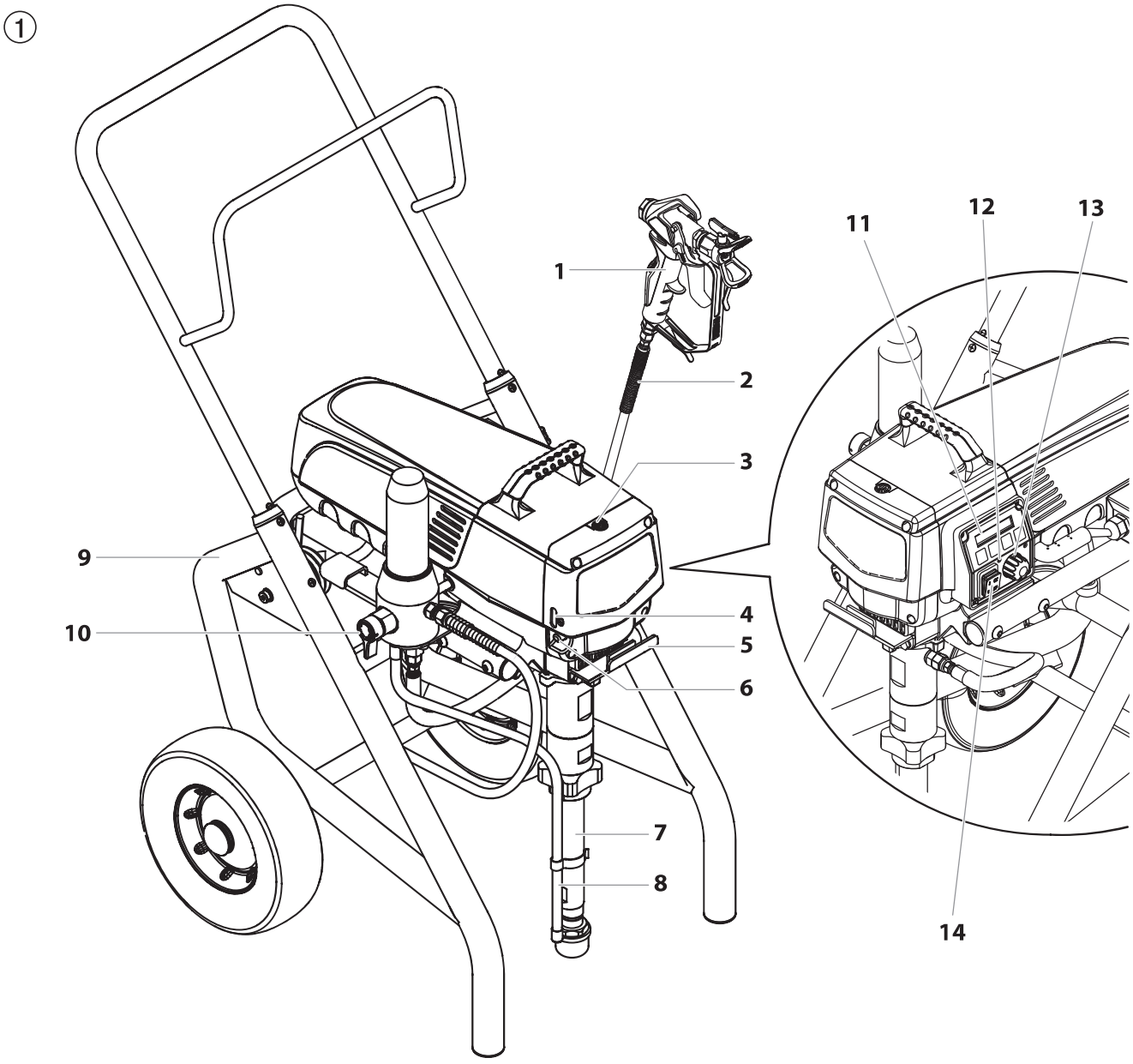

3.6 TRANSPORTE

Empujar o tirar para mover el equipo.

Extraer la empuñadura (Fig. 2, Pos. 1) hasta el tope. Introducción de la empuñadura – Accionar los pulsadores (2) en los largueros, e introducir luego la empuñadura.

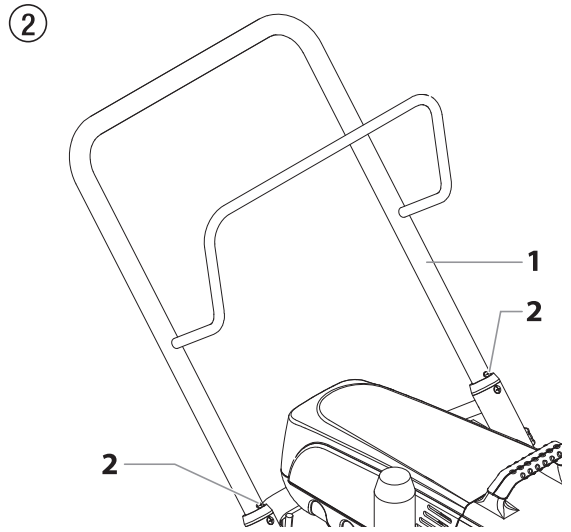

3.7 TRANSPORTE EN EL VEHÍCULO

Asegurar el aparato con medios de sujeción adecuados.

4 PUESTA EN SERVICIO

4.1 MANGUERA DE ALTA PRESIÓN, PISTOLA DE PULVERIZACIÓN Y ACEITE SEPARADOR

1. Enroscar la manguera de alta presión (2) en la salida de material de recubrimiento (Fig. 3, Pos. 1).
2. Atornillar la pistola de pulverización (3) con la boquilla elegida en la manguera de alta presión.
3. Apretar bien la tuerca tapón en la manguera de alta presión, para que no salga material de recubrimiento.

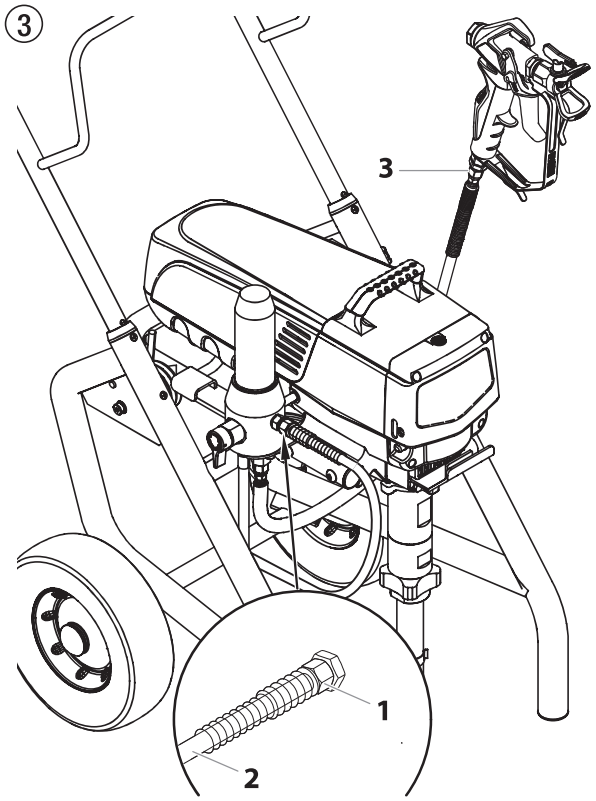

4. Retire la tapa de la copa de aceite con un destornillador para ranura recta.
5. Llene la copa de aceite con EasyGlide (Fig. 4) hasta que el indicador de aceite (4) muestre que está llena.

Atención	El EasyGlide evita el desgaste excesivo de las empaquetaduras.

6. Reemplace la tapa de la copa de aceite.
7. Presione el botón de aceite 2 a 5 veces para cebar el aceitero. Presione una vez por cada ocho horas de uso para lubricar la sección de líquido.

④

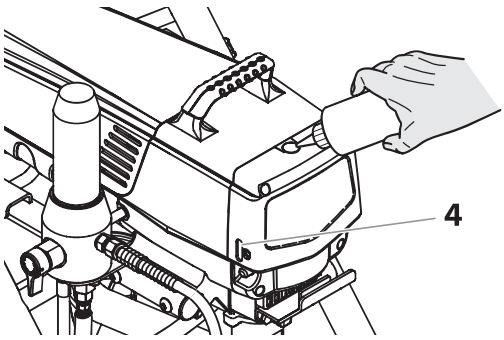

4.2 INDICADORES DEL PANEL DE CONTROL

A continuación se muestra una descripción de los indicadores del panel de control.

⑤

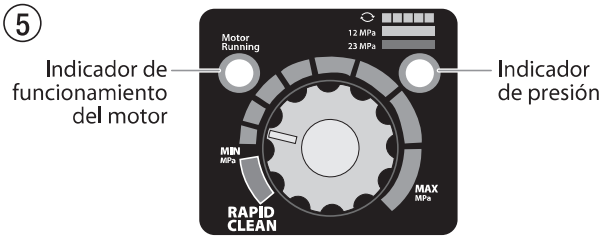

INDICADOR DE FUNCIONAMIENTO DEL MOTOR

El indicador de funcionamiento del motor se enciende al poner en marcha el motor. Este indicador se utiliza en los centros de servicio para solucionar problemas del motor.

INDICADOR DE PRESIÓN

El indicador de presión muestra la presión de funcionamiento actual del pulverizador. Muestra tres indicaciones diferentes: amarillo intermitente, amarillo fijo y verde fijo.

Amarillo intermitente

Cuando el indicador de presión parpadea en amarillo, el pulverizador está funcionando entre 0 y 1,4 MPa (14 bar). Un indicador de presión amarillo intermitente indica que:

- El pulverizador está enchufado y encendido ("ON")
- El pulverizador está funcionando con una presión de cebado (con muy poca presión o sin presión)
- Es seguro cambiar la válvula PRIME/SPRAY (cebar/pulverizar) de posición
- Es seguro cambiar o reemplazar la boquilla pulverizadora

i	Si el indicador de presión comienza a parpadear en amarillo al poner el mando de control en una presión mayor y la válvula PRIME/SPRAY está en la posición SPRAY, o la boquilla está desgasta o el pulverizador necesita servicio/reparación.

Verde fijo

Cuando el indicador de presión está verde fijo, el pulverizador está funcionando entre 12 MPa (120 bar) y 23 MPa (230 bar). Un indicador de presión en verde fijo indica que:

- La presión del pulverizador está configurada correctamente para pulverizar pinturas con base de aceite y pinturas de látex para viviendas
- El pulverizador está funcionando al máximo rendimiento con una configuración de alta presión
- Si el indicador de presión se pone amarillo fijo cuando la presión está configurada de modo que tenía que empezar en verde fijo, eso indica uno de los siguientes factores:
  - a. **Indicador de desgaste de la boquilla:** se pone amarillo al pulverizar con látex o a altas presiones. Esto significa que la boquilla está desgastada y debe reemplazarse.
  - b. **Boquilla demasiado grande:** cuando una boquilla es demasiado grande para el pulverizador colocado en la pistola, el indicador de presión pasa de verde a amarillo.
  - c. **Desgaste de la parte del líquido:** si aparece un indicador de presión amarillo fijo al usar una boquilla nueva y poner la presión al máximo, puede que sea necesaria una revisión (empaquetaduras desgastadas, pistón desgastado, válvula atascada, etc.).

4.3 AJUSTES CON EL MANDO REGULADOR DE PRESIÓN

1. Ajuste de presión mínima
2. Zona negro – sin generación de presión
3. Zona azul – presión pulsátil para la limpieza

⑥

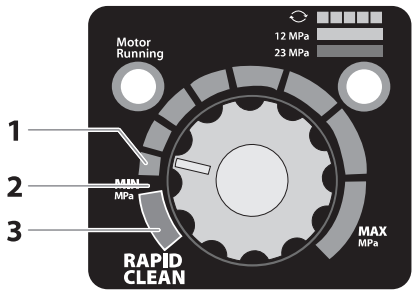

4.4 CONEXIÓN A LA RED DE ALIMENTACIÓN

Atención	La conexión debe realizarse a través de una caja de enchufe con contacto protector de tierra reglamentario.

Antes de conectar a la red de alimentación, prestar atención de que la tensión de red coincida con los datos indicados en la placa de características del equipo.

La conexión tiene que estar dotada de un interruptor de corriente de defecto INF ≤ 30 mA.

i	En el programa de accesorios Wagner encuentra dispositivos eléctricos de protección personal móvil, que usted puede también utilizar con otros equipos eléctricos.

4.5 LIMPIEZA DE AGENTES DE CONSERVACIÓN EN LA PRIMERA PUESTA EN MARCHA

1. Sumergir la manguera de aspiración (Fig. 7, Pos. 2) y la manguera de retorno (1) en un depósito con agente limpiador adecuado.
2. Girar el mando regulador de presión (3) a mínima presión.
3. Abrir la válvula de descarga (4), posición de válvula PRIME (↻ circulación).
4. Conectar el equipo (5) ON (CON).
5. Esperar hasta que por la manguera de retorno salga detergente.
6. Cerrar la válvula de descarga, posición de válvula SPRAY (pulverizar).
7. Apretar el gatillo de la pistola de pulverización.
8. Pulverizar agente limpiador fuera del aparato a un recipiente colector abierto.

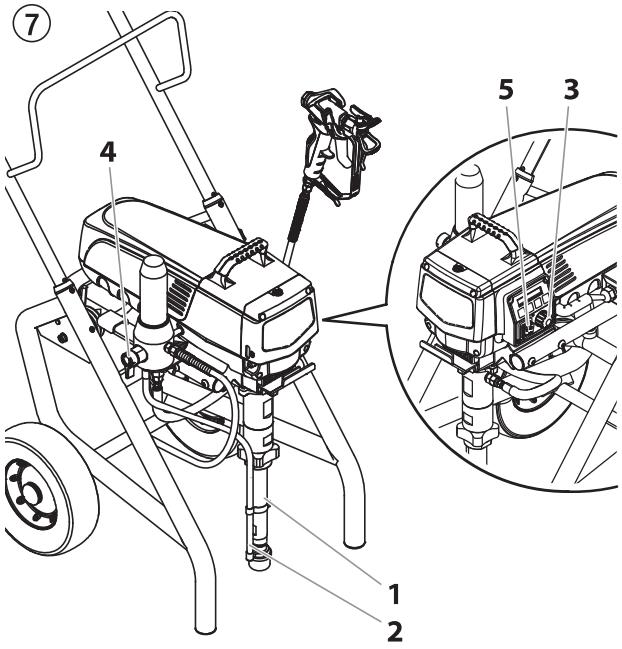

4.6 PONER EL EQUIPO EN MARCHA CON MATERIAL DE RECUBRIMIENTO

1. Sumergir la manguera de aspiración (Fig. 7, Pos. 2) y la manguera de retorno (1) en el depósito con material de recubrimiento.
2. Girar el mando regulador de presión (3) a mínima presión.
3. Abrir la válvula de descarga (4), posición de válvula PRIME (↻ circulación).
4. Conectar el equipo (5) ON (CON)
5. Esperar hasta que por la manguera de retorno salga material de recubrimiento.
6. Cerrar la válvula de descarga, posición de válvula SPRAY (pulverizar).
7. Apretar el gatillo de la pistola de pulverización varias veces y pulverizar en un recipiente colector, hasta que el material de recubrimiento salga de forma ininterrumpida por la pistola de pulverización.
8. Aumentar la presión girando el mando regulador de presión lentamente a una posición de presión más alta.

   Comprobar la proyección del pulverizado, aumentando la pulverización hasta que sea impecable.

   Girar el mando regulador de presión siempre a la posición más baja, que todavía permita buena pulverización.
9. El aparato está disponible para pulverizar.

4.7 DIGITAL ELECTRONIC SPRAY CONTROL (DESC)

i	El Digital Electronic Spray Control (DESC) aumenta la funcionalidad del pulverizador. Va instalado justo debajo del mando de control de presión del panel de control. Consta de una pantalla y de cuatro teclas de función. La pantalla muestra varios menús que permiten al usuario personalizar y controlar el funcionamiento del pulverizador utilizando las teclas de función.

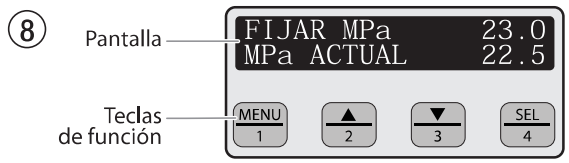

i	El mando de control de presión anula la configuración del Sistema Digital Electronic Spray Control (DESC). Siempre que se gire dicho mando, la presión del pulverizador cambiará consecuentemente.

TECLAS DE FUNCIÓN

Las teclas de función están numeradas del 1 al 4. Cada tecla lleva además una etiqueta con una función adicional.

Tecla nº 1/ Menu	La tecla nº 1 sirve para desplazarse por las pantallas de menú disponibles o para ejecutar una función descrita en la pantalla de menú activa.
Tecla nº 2/▲	La tecla nº 2 sirve para ejecutar una función descrita en la pantalla de menú activa o para incrementar un valor.
Tecla nº 3/▼	La tecla nº 3 sirve para ejecutar una función descrita en la pantalla de menú activa o para reducir un valor.
Tecla nº 4/ Select	La tecla nº 4 sirve para seleccionar la pantalla de menú activa o para ejecutar una función descrita en la pantalla de menú activa.

PANTALLAS DE MENÚS

Hay varias pantallas de menú disponibles para que el usuario personalice y controle el funcionamiento del pulverizador. Algunas de estas pantallas son: Main Screen (pantalla principal), Volumen Pumped (volumen bombeado), Job Volumen (volumen de trabajo), Unit Serial nº (nº de serie del aparato), Timers (temporizadores), Job Timers (temporizadores de trabajo), Service Time (tiempo de servicio), Security Code (código de seguridad), Prime (cebar) y Rapid Clean (limpieza).

PANTALLA PRINCIPAL

La pantalla principal es la pantalla predeterminada para el sistema de control al poner en marcha el pulverizador. **Pulsando la tecla nº 2 puede alternarse entre las unidades de medida PSI, Bar, y MPa.** Pulse la tecla nº 1 para desplazarse por las pantallas de menú restantes.

i	Para los sprayers equipados con un Digital Electronic Spray Control (DESC) de neuve idiomas: Si presiona la tecla de #2 en la pantalla principal cambiará entre las unidades de medida PSI, Bar y MPa. Si presiona la tecla de #3 en la pantalla principal cambiará el idioma del texto en la pantalla. Hay un total de nueve idiomas disponibles. Cada vez que se presione la tecla #1, aparecerá un idioma diferente. Los idiomas, por orden de aparición son: inglés, español, holandés, danés, sueco, alemán, francés, italiano, y portugués.

PANTALLA VOLUMEN PUMPED (VOLUMEN BOMBEADO)

La pantalla Volume Pumped muestra el número total de galones o litros pulverizados por el pulverizador.

Para seleccionar la pantalla Volume Pumped, pulse la tecla nº 4.

PANTALLA JOB VOLUMEN (VOLUMEN DE TRABAJO)

La pantalla Job Volume permite al usuario poner a cero el contador de litros o galones para hacer un seguimiento del consumo en trabajos específicos.

Para seleccionar la pantalla Job Volume, pulse la tecla nº 4.

PANTALLA UNIT SERIAL # (Nº DE SERIE DEL APARATO)

La pantalla Unit Serial # muestra el número de serie del pulverizador.

Para seleccionar la pantalla Unit Serial #, pulse la tecla nº 4.

PANTALLA TIMERS (TEMPORIZADORES)

La pantalla Timers muestra el tiempo total que ha estado encendido el pulverizador así como el tiempo total que ha estado en funcionamiento (bombeando).

Para seleccionar la pantalla Timers, pulse la tecla nº 4.

PANTALLA JOB TIMERS (TEMPORIZADORES DE TRABAJO)

La pantalla Job Timers permite al usuario poner a cero el tiempo de encendido ("ON TIME") y el tiempo de funcionamiento ("RUN TIME") para hacer un seguimiento del tiempo en trabajos específicos.

Para seleccionar la pantalla Job Timers, pulse la tecla nº 4. Aparecerá la pantalla "TPO ENC" (Trabajo activado). Presione el N° 3 para reiniciar.
Presione el N° 1 para continuar a la pantalla "TPO FUNC" (Función del trabajo). Presione el N° 3 para reiniciar. Presione el N° 1 para desplazarse por las pantallas de menú restantes.

PANTALLA SERVICE TIME (TIEMPO DE SERVICIO)

La pantalla Service Time permite al usuario establecer un intervalo temporal de servicio (en horas). Para seleccionar la pantalla Service Timer, pulse la tecla nº 4.

Para fijar el tiempo de servicio, presione la tecla Nº 2 (arriba) o Nº 3 (abajo) hasta la hora deseada (las horas de funcionamiento aumentarán o disminuirán en incrementos de 25, cada vez que presione una tecla).

Cuando la pulverizadora alcance el tiempo de SERVICIO@ seleccionado, la pantalla mostrará "SERVICIO REALIZADO". Para restablecer el temporizador, presione la tecla n.° 3 cuando se encienda la bomba por primera vez. Esto restablecerá el mensaje de "SERVICIO REALIZADO" y también el "TIEMPO DE SERVICIO" a su ajuste anterior.

PANTALLA SECURITY CODE (CÓDIGO DE SEGURIDAD)

La pantalla Security Code permite al usuario definir un código de seguridad de cuatro dígitos para evitar el uso no autorizado del pulverizador. Si se ha definido un código de seguridad, la pantalla del sistema de control le pedirá el código al ponerse en marcha. Si se introduce el código correcto, se mostrará la pantalla principal y el pulverizador estará listo para funcionar. Si se introduce un código erróneo, la pantalla continuará preguntándole el código correcto y el pulverizador se desactivará. Para definir o cambiar el código de seguridad, pulse la tecla nº 2.

i	Si el pulverizador es nuevo, no hay definido ningún código de seguridad y se mostrará la pantalla principal al poner en marcha el equipo. Cuando seleccione por primera vez un código de seguridad, aparecerá la pantalla "Enter Old Code Number" (Ingrese el número de código antiguo) y deberá ingresar "1111".

Introduzca el código de seguridad antiguo para acceder a una pantalla que le permite cambiarlo. Si se introduce un código erróneo, la pantalla continuará preguntándole el código correcto y no podrá cambiar el código de seguridad.

Introduzca el código seguridad nuevo: Una vez introducido el código nuevo, la pantalla le pedirá automáticamente que introduzca otra vez el código nuevo para su verificación. Si se introduce el mismo código, la pantalla confirmará que el nuevo código ha sido aceptado y volverá a la pantalla principal. Si se introduce un código erróneo, la pantalla volverá a la pantalla "Enter New Code Number" (introducir nuevo número de código) y el proceso comenzará de nuevo.

Si olvida o pierde su código de seguridad, puede llamar para solicitar asistencia al Departamento de Servicio al Cliente de Wagner.

i	Para desactivar la función de seguridad, introduzca "1111" en la pantalla "Enter New Code Number" (este es el código predeterminado que desbloquea el pulverizador). Como resultado, se mostrará la pantalla principal al poner en marcha el pulverizador.

PANTALLA PRIME (CEBAR)

La pantalla Prime aparece cuando el mando de control de presión se pone en "Min" en la zona amarilla.

PANTALLA RAPID CLEAN (LIMPIEZA)

La pantalla Rapid Clean (limpieza) aparece cuando se fija la perilla de control de presión en la posición RAPID CLEAN y la válvula PRIME/SPRAY (Pulverizar/Cebar) está en la posición PRIME (Cebar).

i	Si no se realiza ninguna acción en la pantalla de menú durante 30 segundos, se volverá a mostrar la pantalla principal.

5 PULVERIZACIÓN

	Peligro de inyección. No pulverice sin la protección de la punta en su lugar. NUNCA apriete el gatillo de la pistola a menos que la punta esté completamente girada en la posición de pulverización o de destrabado. SIEMPRE bloquee el gatillo de la pistola antes de retirar, reemplazar o limpiar la punta.

A) La clave para un buen trabajo de pintura es recubrir de forma pareja toda una superficie. Mueva su brazo a una velocidad constante y mantenga la pistola pulverizadora a una distancia constante de la superficie. La mejor distancia para pulverizar es de 25 a 30 cm entre la punta de pulverización y la superficie.

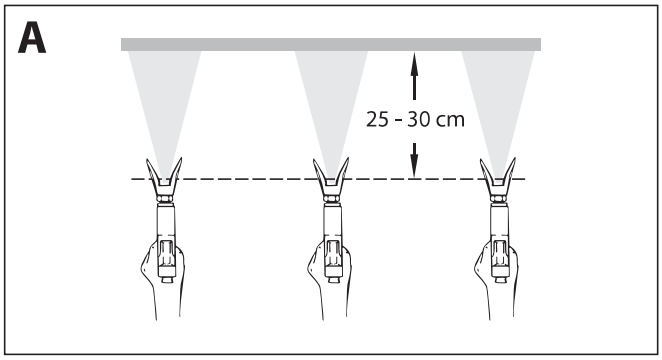

B) Mantenga la pistola pulverizadora en ángulos rectos respecto de la superficie. Esto quiere decir que debe mover todo el brazo de un lado a otro y no solo mover la muñeca.

Mantenga la pistola pulverizadora de forma perpendicular a la superficie, de lo contrario un extremo del patrón será más grueso que el otro.

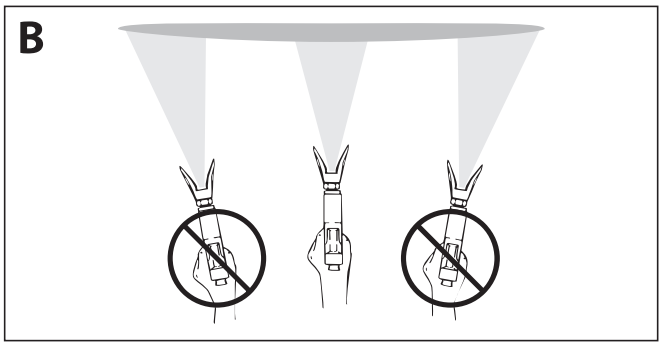

C) Apriete el gatillo después de comenzar el trazo. Suelte el gatillo antes de terminar el trazo. La pistola pulverizadora debería estar en movimiento cuando se aprieta y suelta el gatillo. Superponga cada trazo cerca de 30%. Esto garantizará un recubrimiento parejo.

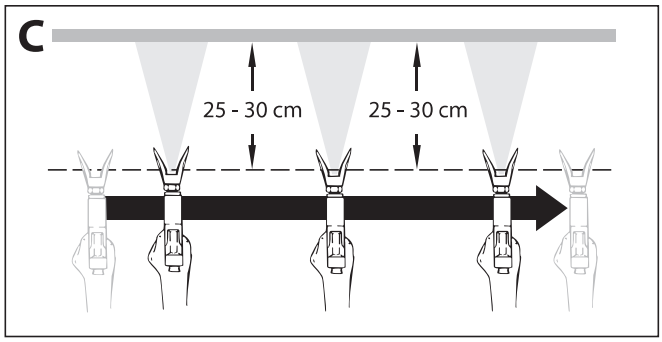

	Al presentarse zonas con bordes y franjas en el chorro de pulverizado – aumentar la presión de servicio o diluir el material de recubrimiento.

6 MANEJO DE LA MANGUERA DE ALTA PRESIÓN

	El aparato está equipado con una manguera de alta presión especialmente adecuada para bombas de pistón.
	Riesgo de lesiones mediante manguera de alta presión con fugas. Sustituir inmediatamente la manguera de alta presión dañada. ¡No reparar nunca una manguera de alta presión defectuosa!

La manguera de alta presión se tiene que manejar con cuidado. Evitar doblarla o plegarla demasiado, radio de flexión mínimo, aprox. 20 cm.

No pasar por encima de la manguera de alta presión, protegerla contra contactos con objetos agudos y cantos cortantes.

No tirar nunca de la manguera de alta presión para desplazar el equipo.

Prestar atención a que la manguera de alta presión no se pueda torcer. Esto se puede evitar utilizando una pistola de pulverización Wagner con articulación giratoria y un tambor de manguera.

	Para el manejo de la manguera de alta presión durante trabajos en andamios se ha comprobado como más ventajoso, dirigir la manguera siempre por la parte exterior del andamio.
	En mangueras de alta presión viejas aumenta el riesgo de defectos. Wagner recomienda sustituir la manguera de alta presión al cabo de 6 años.
	Por razones de funcionamiento, seguridad y duración, emplear únicamente mangueras de alta presión originales de Wagner.

7 INTERRUPCIÓN DEL TRABAJO

1. Abrir la válvula de descarga, posición de válvula PRIME (↻ circulación).
2. Desconectar el equipo OFF (DES).
3. Girar el mando regulador de presión a mínima presión.
4. Apretar el gatillo de la pistola de pulverización, para descargar la presión de la manguera de alta presión y de la pistola de pulverización.
5. Asegurar la pistola de pulverización, véase las instrucciones de funcionamiento de la pistola de pulverización.
6. Si tiene que limpiarse la boquilla, véase la página 27, apartado 12.2.

   Si está montada una boquilla de distinto modelo, proceder conforme al manual de instrucciones.
7. Dejar sumergidas la manguera de aspiración y la manguera de retorno o sumergirlas en un material de recubrimiento apropiado.

 Atención	Al emplear materiales de recubrimiento de secado rápido - o bicomponentes, lavar el aparato a fondo sin falta con agente limpiador adecuado, dentro del tiempo de procesamiento.

8 LIMPIEZA DEL APARATO (PUESTA FUERA DE SERVICIO)

i	La limpieza es la más segura garantía para un funcionamiento sin desperfectos. Después de terminar los trabajos de pulverización, limpiar el aparato. De ninguna manera deben secarse y quedar restos de material de recubrimiento pegados en el aparato.
i	El agente limpiador utilizado para la limpieza (sólo con un punto de inflamación superior a 38°C) debe corresponder al material de recubrimiento.
i	• **Asegurar la pistola de pulverización,** véase las instrucciones de funcionamiento de la pistola de pulverización. • Limpiar y desmontar la boquilla. • Boquilla estándar, véase la página 27, apartado 12.2. • Si está montada una boquilla de distinto modelo, proceder conforme al manual de instrucciones.

1. Sacar la manguera de aspiración fuera del material de recubrimiento.
2. Cerrar la válvula de descarga, posición de válvula SPRAY (pulverización).
3. Conectar el equipo ON (CON).

Atención	Para materiales de recubrimiento que contienen disolvente, el recipiente deberá estar puesto a tierra.
⚠	¡Cuidado! ¡No bombear o pulverizar en recipientes con orificio pequeño (ojo de barril)! Véase Normas de seguridad.

4. Apretar el gatillo de la pistola de pulverización, para bombear el resto de material de recubrimiento de la manguera de aspiración, la manguera de alta presión y la pistola de pulverización, a un recipiente abierto.
5. Sumergir la manguera de aspiración con la manguera de retorno en un depósito con agente limpiador adecuado.
6. Girar el mando regulador de presión a mínima presión.
7. Abrir la válvula de descarga, posición de válvula PRIME (circulación).
8. Bombear agente limpiador adecuado en la circulación durante algunos minutos.
9. Cerrar la válvula de descarga, posición de válvula SPRAY (pulverización).
10. Apretar el gatillo de la pistola de pulverización.
11. Bombear el resto de agente limpiador en un recipiente abierto, hasta vaciar el aparato.
12. Desconectar el equipo OFF (DES).

8.1 LIMPIEZA DEL APARATO POR FUERA

⚠	Extraer primero la clavija de red de la caja de enchufe.
Atención	¡Peligro de cortocircuito mediante agua infiltrada. No pulverizar nunca el aparato con detergente o vapor detergente de alta presión. No sumergir la manguera de alta presión en disolventes. Limpiar el exterior únicamente con un paño empapado.

Restregar el aparato por fuera con un paño empapado con agente limpiador adecuado.

8.2 FILTRO DE ASPIRACIÓN

i	Un filtro de aspiración limpio garantiza siempre máxima cantidad transportada, presión de pulverización constante y un correcto funcionamiento del aparato.

1. Destornillar el filtro (Fig. 8) del tubo de aspiración.
2. Limpiar o cambiar el filtro.

   Ejecutar la limpieza con un pincel duro y el respectivo agente limpiador.

⑧

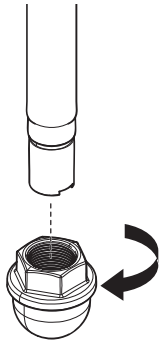

8.3 LIMPIEZA DEL FILTRO DE ALTA PRESIÓN

i	Limpiar el cartucho de filtro con regularidad. Un filtro de alta presión sucio u obstruido da lugar a una proyección del pulverizado deficiente o una boquilla obstruida.

1. Girar el mando regulador de presión a mínima presión.
2. Abrir la válvula de descarga, posición de válvula PRIME (↻ circulación).
3. Desconectar el equipo OFF (DES).

⚠	Extraer la clavija de red de la caja de enchufe.

4. Desenroscar la caja de filtro (Fig. 9, Pos. 1) con llave de cinta abrazadora.
5. Extraer el cartucho de filtro (2) del resorte de apoyo (3).
6. Limpiar todas las piezas con agente limpiador apropiado. Si es necesario, cambiar el cartucho de filtro.
7. Comprobar el anillo tórico (4), sustituirlo si es necesario.
8. Colocar la arandela de apoyo (5) en el resorte de apoyo (3). Deslizar el cartucho de filtro (2) sobre el resorte de apoyo.
9. Atornillar la caja de filtro (1) y apretarla con llave de cinta abrazadora hasta el tope.

⑨

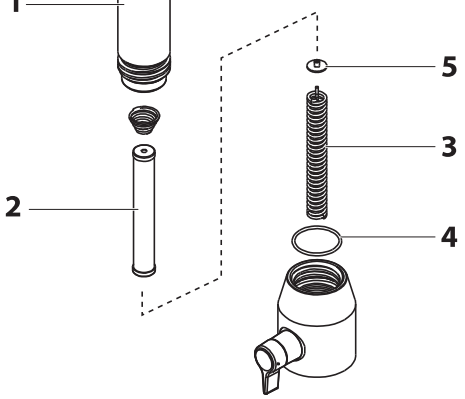

8.4 LIMPIEZA DE LA PISTOLA DE PULVERIZACIÓN AIRLESS

i	Limpie la pistola pulverizadora después de cada uso.

1. Lavar el interior de la pistola de pulverización Airless a baja presión de servicio con agente limpiador adecuado.
2. Limpiar a fondo la boquilla con agente limpiador detergente adecuado, de manera que no quede ningún resto de material de recubrimiento.
3. Limpiar a fondo la pistola de pulverización Airless por fuera.

FILTRO ENCHUFABLE EN LA PISTOLA DE PULVERIZACIÓN AIRLESS (FIG. 10)

1. Desenganche la parte superior del guardamonte (1) desde el cabezal de la pistola.
2. Use la base del guardamonte como llave, suelte y retire el conjunto de la pieza de sujeción (2) del cabezal de la pistola.
3. Extraiga el filtro (3) viejo del cabezal de la pistola. Limpie o reemplace.
4. Introduzca el nuevo filtro, con el extremo cónico primero, en el cabezal de la pistola.
5. Enrosque el conjunto de la empuñadura en el cabezal de la pistola hasta que quede bien sujeto. Apriete con la llave del gatillo.
6. Fije el guardamonte de vuelta en el conjunto del cabezal de la pistola.

⑩

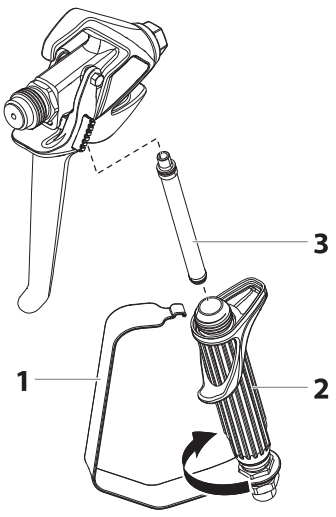

9 PROCEDIMIENTO EN CASO DE AVERÍAS

Avería	Causa posible	Eliminación de la avería
A. El aparato no arranca	1. No hay tensión de alimentación. 2. Ajuste de presión demasiado bajo. 3. Interruptor ON/OFF defectuoso.	1. Comprobar el abastecimiento de tensión. 2. Aumentar girando el mando regulador de presión. 3. Sustituir
B. El aparato no aspira	1. Válvula de descarga ajustada para SPRAY (↱ pulverización). 2. El filtro sobrepasa el nivel de líquido y aspira aire. 3. Filtro obstruido. 4. Manguera de aspiración suelta, el equipo aspira aire secundario.	1. Ajustar la válvula de descarga para PRIME (↻ circulación). 2. Rellenar material de recubrimiento. 3. Limpiar o sustituir el filtro. 4. Limpiar los sitios de empalme, sustituir los anillos tóricos si es necesario. Asegurar la manguera de aspiración con grapa de sujeción.
C. El aparato no aspira, no se establece la presión de servicio	1. Boquilla demasiado gastada. 2. Boquilla demasiado grande. 3. Ajuste de presión demasiado bajo. 4. Filtro obstruido. 5. El material de recubrimiento fluye a través de la manguera de retorno, cuando la válvula de descarga está en posición SPRAY (↱ pulverización). 6. Empaquetaduras pegadas o gastadas. 7. Bolas de válvula gastadas. 8. Encajes de válvula gastados.	1. Sustituir 2. Sustituir la boquilla más pequeña. 3. Gire el regulador de presión en el sentido de las agujas del reloj para aumentar. 4. Limpiar o sustituir el filtro. 5. Desmontar la válvula de descarga y limpiarla o sustituirla. 6. Desmontar las empaquetaduras, limpiarlas o sustituirlas. 7. Desmontar las bolas de válvula y sustituirlas. 8. Desmontar las bolas de válvula y sustituirlas.
D. El material de recubrimiento sale fuera de la zona de pintura	1. La empaquetadura superior está gastada. 2. El pistón está gastado.	1. Desmontar la empaquetadura y sustituirla. 2. Desmontar el pistón y sustituirlo.
E. El equipo pierde potencia	1. Ajuste de presión demasiado bajo.	1. Gire el regulador de presión en el sentido de las agujas del reloj para aumentar.
F. Pulsación elevada en la pistola de pulverización	1. Manguera de alta presión incorrecta. 2. Boquilla gastada o demasiado grande. 3. Presión muy alta.	1. Por razones de funcionamiento, seguridad y duración, emplear únicamente mangueras de alta presión originales de WAGNER. 2. Sustituir la boquilla. 3. Girar el mando regulador de presión a una cifra más baja.
G. Mala proyección del pulverizado	1. Boquilla demasiado grande para el material de recubrimiento a pulverizar. 2. Ajuste de presión incorrecto. 3. Cantidad de transporte demasiado baja. 4. Material de recubrimiento de muy alta viscosidad.	1. Sustituir la boquilla. 2. Girar el mando regulador de presión hasta obtener una proyección del pulverizado satisfactoria. 3. Limpiar o sustituir todos los filtros. 4. Diluir conforme a la indicación del fabricante.
H. La bomba se sobrepresuriza y no se apagará.	1. El interruptor automático por caída de presión está defectuoso. 2. El transductor está defectuoso.	1. Lleve la unidad a un centro de servicio autorizado de Wagner. 2. Lleve la unidad a un centro de servicio autorizado de Wagner.

10 MANTENIMIENTO

10.1 MANTENIMIENTO GENERAL

El mantenimiento del equipo deberá ser realizado por el servicio postventa de Wagner una vez al año.

1. Comprobar los deterioros en las mangueras de alta presión, la tubería de conexión de aparatos y los conectores.
2. Comprobar el desgaste de la válvula de admisión, la válvula de escape y el filtro.

10.2 MANGUERA DE ALTA PRESIÓN

Comprobar visualmente la eventual presencia de cortes o desabolladuras en la manguera de alta presión, especialmente en el paso a la grifería. Las tuercas tapón deben tener giro libre.

i	En mangueras de alta presión viejas aumenta el riesgo de defectos. Wagner recomienda sustituir la manguera de alta presión al cabo de 6 años.

11 REPARACIONES EN EL APARATO

⚠	Desconectar el equipo OFF (DES). Antes de toda reparación – extraer la clavija de red la caja de enchufe.
i	Asegúrese de revisar la continuidad de la puesta a tierra después del servicio se realiza en cualquiera de los componentes eléctricos. Use un ohmímetro para determinar que haya continuidad entre las piezas accesibles sin corriente del producto y la clavija de conexión a tierra del enchufe de acoplamiento.

11.1 VÁLVULA DE DESCARGA

⚠ Atención	No se debe reparar la carcasa de la válvula (4). Si está desgastada, siempre se debe reemplazar con una nueva.

1. Quitar con un punzón de 2 mm el pasador cónico hendido (Fig. 11, Pos. 1) del agarradero de la válvula de descarga (2).
2. Extraer el agarradero de la válvula de descarga (2) y el tope de arrastre (3).
3. Desenroscar la caja de válvula (4) completa con una llave ajustable por rodillo sin fin.
4. Verificar el asiento correcto de la junta (5), luego enroscar una nueva caja de válvula (4) completa en el bloque de distribución (6). Apretar con llave ajustable por rodillo sin fin.
5. Alinear el tope de arrastre (3) en el taladro de la caja de escala cromática (6). Deslizar el tope de arrastre y untarlo con grasa de máquinas.
6. Alinear para que el taladro coincida con el eje de válvula (7) y el agarradero de la válvula de descarga (2).
7. Colocar el pasador cónico hendido (1) y poner el agarradero de la válvula de descarga en la posición PRIME/SPRAY.

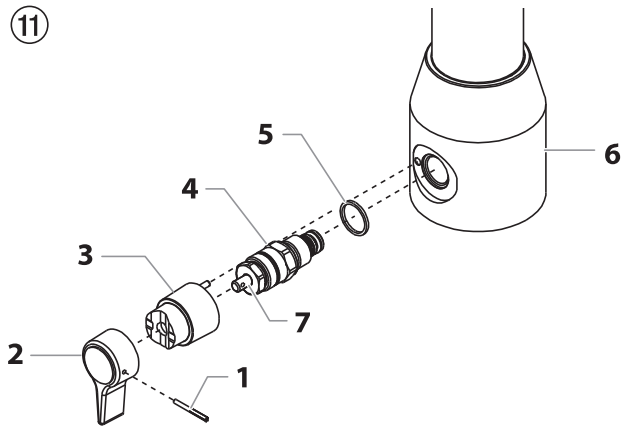

11.2 VÁLVULA DE ADMISIÓN Y ESCAPE

1. Desenroscar los cuatro tornillos de la tapa frontal, quitar la tapa frontal.

⚠	Peligro de contusión – No meter la mano o alguna herramienta entre las piezas que están en movimiento.

2. Gire el regulador de presión a la posición de presión mínima. La pantalla DESC debe decir "PRIME" (Cebar).
3. Presione la tecla Nº 1 en el panel de control DESC. Ahora aparecerá la pantalla "CREEP MODE" (Modo de lenta).
4. Gire lentamente la perilla de control de presión en el sentido de las agujas del reloj para aumentar la presión. El conjunto de cigüeñal/deslizante comenzará a moverse lentamente.
5. Cuando llegue al fondo, en el punto muerto de su recorrido, gire la perilla de control de presión de vuelta al ajuste de presión mínima. El conjunto de cigüeñal/deslizante debiera detenerse.
6. Extraer la clavija de red de la caja de enchufe.
7. Extraer el gancho del tubo de aspiración, retirar la manguera de retorno.
8. Desenroscar el tubo de unión (Fig. 12, Pos. 1) hacia el filtro de alta presión.
9. Gire la perilla del lado del carro en el sentido de las agujas del reloj para desbloquearlo. Incline el carro hacia atrás hasta que se bloquee.
10. Aflojar la caja de válvula de admisión (2) con ligeros golpes de martillo de la carcasa inferior (3) y desenroscarla a mano, o con llave ajustable por rodillo sin fin.
11. Desmontar el anillo de seguridad (4), el anillo tórico (5), el encaje de válvula de admisión (7), la bola de válvula de admisión (8) y la guía de bola superior (9).
12. Limpiar todas las piezas con agente limpiador apropiado.

    Comprobar el desgaste de la caja de válvula de admisión (2), el encaje de válvula de admisión (7) y la bola de válvula de admisión (8), sustituir las piezas si es necesario. En caso de que el desgaste del encaje de válvula de admisión (7) sea sólo por un lado, montarlo volteado.
13. Realizar el montaje en orden inverso.

    Untar el anillo tórico (5) con grasa de máquinas y prestar atención al encaje correcto en la caja de válvula de admisión (2).

⑫

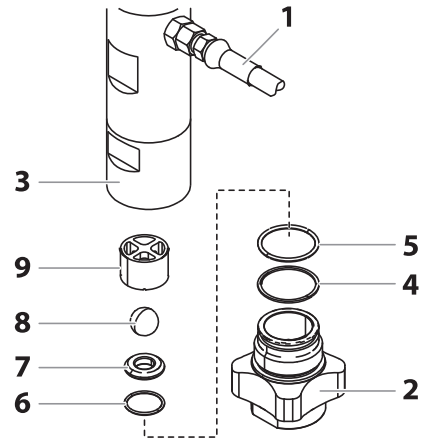

14. Desenroscar la carcasa inferior (Fig. 13, Pos. 10) con llave ajustable por rodillo sin fin, contrarreteniendo la carcasa superior (11) con una segunda llave ajustable por rodillo sin fin.
15. Quitar el anillo de seguridad (13) y el anillo tórico (12).
16. Desenroscar la caja de válvula de escape (14) del pistón con destornillador para tornillos de cabeza hexagonal de 3/8 pulgadas.
17. Desmontar la junta superior (16), la guía de bola superior (17), la bola de válvula de escape (18), la arandela (19) y el encaje de válvula de escape (20).
18. Limpiar todas las piezas con agente limpiador apropiado. Comprobar el desgaste de la caja de válvula de escape (14), el encaje de válvula de escape (20), la bola de válvula de escape (18) y la guía de bola superior (17), sustituir las piezas si es necesario. En caso de que el desgaste del encaje de válvula de escape (20) sea sólo por un lado, montarlo volteado.
19. Realizar el montaje en orden inverso.

    Untar el anillo tórico (12) con grasa de máquinas y prestar atención al encaje correcto en la carcasa inferior (10).

⑬

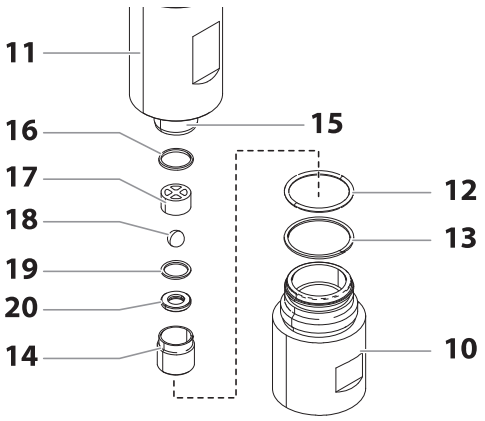

11.3 EMPAQUETADURAS

1. Desmontar la caja de válvula de admisión conforme a los pasos en capítulo 11.2, página 23.
2. No es necesario desmontar la válvula de escape.
3. Aflojar la tuerca de retención (Fig. 14, Pos. 5) dando ligeros golpes de martillo en sentido contrario de las agujas del reloj.
4. Desenroscar la carcasa superior (6) en sentido contrario de las agujas del reloj de la caja de engranajes.
5. Asegurar la carcasa superior (6) de las superficies para llave en un tornillo de banco.

Atención	No apretar demasiado el tornillo de banco, para no dar lugar a un aplastamiento.

6. Desenroscar la unión a rosca (7).
7. Deslice el pistón (4) hacia delante hasta que éste último salga de la ranura en T (2) del conjunto deslizante (3).
8. Empujar el pistón (4) hacia abajo de la carcasa superior (6). Comprobar el desgaste del pistón, sustituirlo si es necesario.
9. Desmontar la empaquetadura superior (8) y la empaquetadura inferior (9) de la carcasa superior (6).

Atención	No dañar el interior de la carcasa superior.

⑭

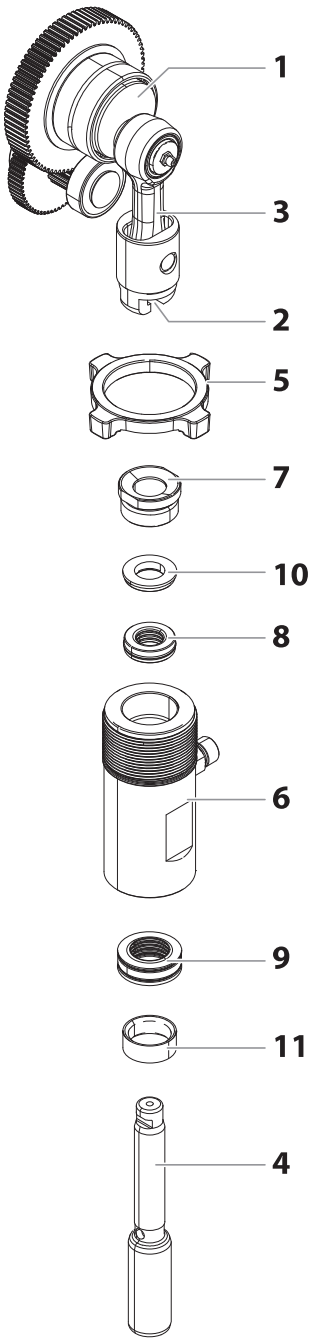

10. Quitar el dispositivo de transporte de las empaquetaduras superior e inferior.

    El dispositivo de transporte de la empaquetadura superior se requiere para el montaje del pistón.

11. Untar la empaquetadura superior (8) y la empaquetadura inferior (9) con grasa de máquinas.

12. Colocar la empaquetadura superior (Fig. 15) con el anillo tórico (1) y el labio saliente (2) hacia abajo en la carcasa superior (6).

⑮

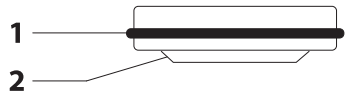

13. Colocar el anillo intermedio (Fig. 14, Pos. 10) sobre la empaquetadura superior (8).

14. Atornillar la unión a rosca (Fig. 14, Pos. 7) en la carcasa superior (6) y apretarla con 34 – 41 Nm.

15. Colocar la empaquetadura inferior (Fig. 16) de manera que el lado con la menor distancia entre el anillo tórico (1) y el labio saliente (2) esté dirigido hacia arriba.

⑯

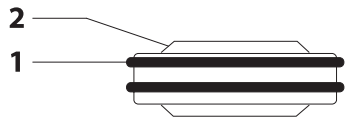

16. Desplazar con ayuda de la herramienta de montaje la empaquetadura inferior a la posición final.

17. Deslizar la herramienta de montaje (en el volumen de suministro de la empaquetadura superior como dispositivo de transporte) para el pistón (Fig. 14, Pos. 4) desde arriba en el pistón.

18. Untar la herramienta de montaje y el pistón (4) con grasa de máquinas.

19. Deslizar el pistón (4) a través de las empaquetaduras inferior y superior, hasta que el fin del pistón sobresalga de la unión a rosca (7).

20. Retirar la herramienta de montaje del pistón (4).

21. Deslice la parte superior del pistón (4) dentro de la ranura en T (2) del conjunto deslizante (3).

22. Enroscar la tuerca de retención (5) hasta la carcasa superior (6).

23. Untar la rosca de la carcasa superior (6) con grasa de máquinas.

Soltar la carcasa superior del tornillo de banco.

24. Atornillar la carcasa superior (6) en la caja de engranajes, hasta que la tuerca de retención (5) tenga contacto y el empalme del tubo de unión esté dirigida hacia atrás.

25. Apretar la tuerca de retención (5) con ligeros golpes de martillo.

26. Colocar el anillo guía (11) en la carcasa inferior (Fig. 13, Pos. 10), atornillar la carcasa inferior en la carcasa superior y apretar.

27. Enroscar el tubo de unión y apretar.

28. Atornillar la caja de válvula de admisión (Fig. 12, Pos. 2), véase capítulo 11.2.

29. Enroscar el tubo de aspiración y apretar.

30. Sujetar la manguera de retorno con gancho en el tubo de aspiración.

31. Montar la tapa frontal.

11.4 ESQUEMA ELÉCTRICO PS 3.29 / 3.31

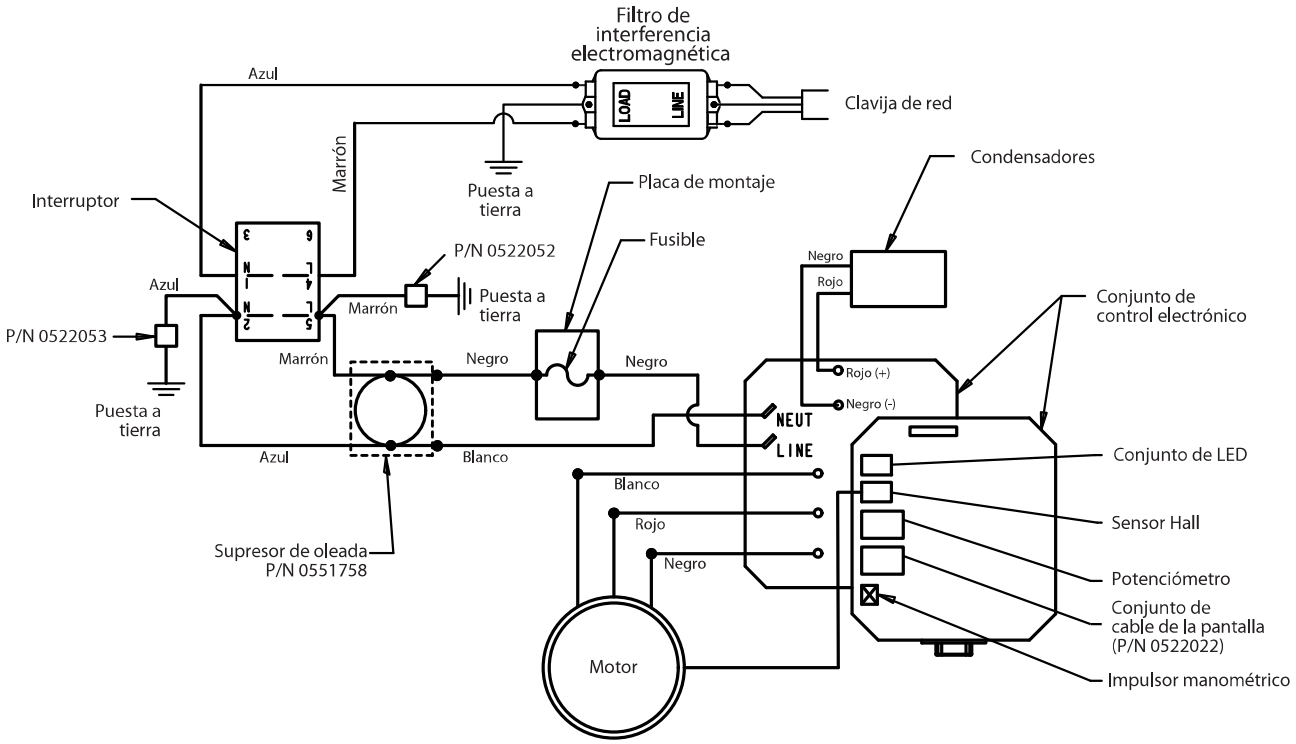

11.5 MENSAJES DE ERROR DEL DIGITAL ELECTRONIC SPRAY CONTROL (DESC)

El siguiente mensaje de error aparece siempre que el Digital Electronic Spray Control (DESC) detecta algún problema con el pulverizador. En cuanto ocurre el problema y aparece el mensaje de error, se apaga el pulverizador.

⚠	Antes de proceder, alivie la presión que quede en el sistema (posición de la válvula PRIME (cebar) ⟳). Además, consulte otras advertencias para reducir el riesgo de lesiones causadas por inyección, por piezas móviles o descarga eléctrica. ¡Desenchufe siempre el pulverizador antes de realizar labores de servicio!

PANTALLA CHECK TRANSDUCER (COMPROBACIÓN DEL TRANSDUCTOR)

La pantalla Check Transducer aparece cuando el transductor se ha desconectado o está defectuoso. Lleve el pulverizador a un centro de servicio Wagner autorizado para su reparación.

COMPROB TRANSDUC

PANTALLA CHECK POTENTIOMETER (COMPROBACIÓN DEL POTENTIOMETRO)

La pantalla Check Potentiometer aparece cuando el potentiometro se ha desconectado o está defectuoso. Lleve el pulverizador a un centro de servicio Wagner autorizado para su reparación.

COMPROB POTENTIOMETRO

PANTALLA CHECK MOTOR (COMPROBACIÓN DEL MOTOR)

Indica que el motor está apagado debido a problemas de conexión entre el motor y el controlador. Lleve la pulverizadora a un centro de servicio técnico autorizado de Wagner para su reparación.

COMPROB MOTOR

PANTALLA LOW VOLTAGE (TENSIÓN BAJA)

La pantalla Low Voltage aparece cuando el pulverizador deja de funcionar debido a una tensión de entrada baja. Compruebe la alimentación y corrija el problema. Reinicie el pulverizador.

BAJA TENSION

PANTALLA HIGH MOTOR TEMPERATURE (TEMPERATURA ALTA DEL MOTOR)

La pantalla High Motor Temperature aparece cuando la temperatura del motor ha subido demasiado. Lleve el pulverizador a un centro de servicio Wagner autorizado para su reparación.

TEMPERATURA DE MOTOR ALTA

PANTALLA HIGH MECHANICAL LOAD (CARGA ALTA COMPROBACIÓN MECANISMO)

La pantalla High Mechanical Load aparece cuando el pulverizador deja de funcionar debido a una corriente alta o cuando el pulverizador entra en modo regresivo de corriente. Lleve el pulverizador a un centro de servicio Wagner autorizado para su reparación.

CARGA ALTA COMPR. MECANISMO

PANTALLA HIGH CONTROL TEMPERATURE (TEMPERATURA DE CONTROL ALTA)

Indica que el DESC está apagado debido al calor excesivo. Lleve la pulverizadora a un centro de servicio técnico autorizado de Wagner para su reparación.

TEMPERATURA DE CONTROL ALTA

PANTALLA BAD HALL CYCLE POWER (ENERGÍA DEL CICLO DE HALL EN MAL ESTADO)

Indica que el motor o los sensores de efecto Hall del motor están defectuosos. Lleve la pulverizadora a un centro de servicio técnico autorizado de Wagner para su reparación.

ENERG CICLO HALL EN MAL ESTADO

12 APÉNDICE

12.1 SELECCIÓN DE BOQUILLAS

La selección de la boquilla es muy importante para obtener un funcionamiento racionalizado correcto.

En muchos casos, la boquilla correcta se puede determinar únicamente mediante un ensayo de pulverización.

ALGUNAS REGLAS AL RESPECTO:

El chorro de pulverizado debe ser uniforme.

Si se presentan franjas en el chorro de pulverizado, la presión de pulverización es muy escasa o la viscosidad del material de recubrimiento demasiado alta.

Remedio: Elevar la presión o diluir el material de recubrimiento. Cada bomba rinde una determinada cantidad de transporte en relación al tamaño de la boquilla:

Rige fundamentalmente: boquilla grande = presión baja
boquilla pequeña = presión alta

Hay disponible un surtido grande de boquillas para diversos ángulos de pulverización.

12.2 MANTENIMIENTO Y LIMPIEZA DE LAS BOQUILLAS DE METAL DURO AIRLESS

BOQUILLAS ESTÁNDAR

Si se tiene montada una versión distinta de la boquilla, efectuar la limpieza de acuerdo con las indicaciones del fabricante.

La boquilla posee un orificio que se ha elaborado con la más alta precisión. A fin de alcanzar una vida útil prolongada, es necesario un tratamiento conservante. ¡Tenga presente que el suplemento de metal duro es bronco! No arrojar nunca la boquilla, ni tampoco tratarla con objetos metálicos con cantos agudos.

1. Abrir la válvula de descarga, posición de válvula PRIME (↻ circulación).
2. Desmontar la boquilla de la pistola de pulverización.
3. Colocar la boquilla en el respectivo agente limpiador hasta que se hayan disuelto todos los restos de material de recubrimiento.
4. Si se dispone de aire comprimido, soplar la boquilla.
5. Quitar los posibles restos con un palillo de dientes u objeto de madera semejante.
6. Comprobar la boquilla con ayuda de una lupa y, si es necesario, repetir los pasos 3 a 5.

12.3 ACCESORIOS DE PISTOLA DE PULVERIZACIÓN

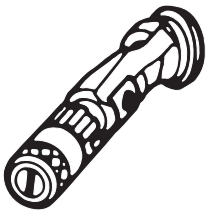

Boquilla de ajuste del chorro en abanico
hasta 250 bar (25 MPa)

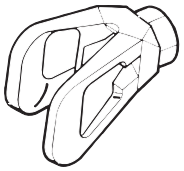

Protección contra contactos
para la boquilla de ajuste del chorro en abanico
Nº. de ped **0097 294**

Marcación de boquilla	Orificio mm	Ancho del pulverizado a unos 30 cm de distancia con en abancio al objeto chorro de pulverización, presión 100 bar (10 MPa)	Utilización	Boquilla de ajuste del chorro en abancio Nº de pied
15	0,13 - 0,46	5 - 35 cm	Lacas	**0999 057**
20	0,18 - 0,48	5 - 50 cm	Lacas, rellenos	**0999 053**
28	0,28 - 0,66	8 - 55 cm	Lacas, pinturas de dispersion	**0999 054**
41	0,43 - 0,88	10 - 60 cm	Pinturas antioxidantes-Pinturas de dispersión	**0999 055**
49	0,53 - 1,37	10 - 40 cm	Pinturas para-superficies grandes	**0999 056**

Prolongación de boquilla con articulación acodada ebatible (sin boquilla)

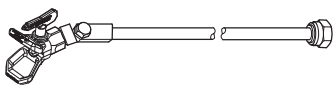

Longitud: 100 cm Nº de ped. **0096 015**
Longitud: 200 cm Nº de ped. **0096 016**
Longitud: 300 cm Nº de ped. **0096 017**

Prolongación de boquilla

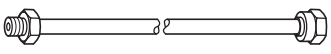

15 cm, F-thread, Nº de ped. **0556 051**
30 cm, F-thread, Nº de ped. **0556 052**
45 cm, F-thread, Nº de ped. **0556 053**
60 cm, F-thread, Nº de ped. **0556 054**
15 cm, G-thread, Nº de ped. **0556 074**
30 cm, G-thread, Nº de ped. **0556 075**
45 cm, G-thread, Nº de ped. **0556 076**
60 cm, G-thread, Nº de ped. **0556 077**

12.4 TABLA DE BOQUILLAS AIRLESS

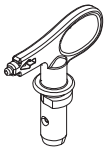

Wagner
TradeTip 3 boquilla
hasta 270 bar
(27 MPa)

Sin boquilla
rosca F (11/16 - 16 UN) para pistolas de pulverización Wagner
Nº de ped. 0289391

Sin boquilla
rosca G (7/8 - 14 UNF)
para pis tolas de pulverización Graco/Titan
Nº de ped. 0289390

Todas las boquillas de la siguiente tabla se entregan conjuntamente con el filtro de pistola adecuado.

Aplicación	Marcación de boquilla	Ángulo de pulverización	Orificio inch / mm	Ancho mm [1)]	Filtro de pistola	Nº de ped.
Lacas y esmaltes diluibles en agua y con contenido de disolvente, aceites, agentes separadores	107	10°	0.007 / 0.18	100	rojo	0553107
	207	20°	0.007 / 0.18	120	rojo	0553207
	307	30°	0.007 / 0.18	150	rojo	0553307
	407	40°	0.007 / 0.18	190	rojo	0553407
	109	10°	0.009 / 0.23	100	rojo	0553109
	209	20°	0.009 / 0.23	120	rojo	0553209
	309	30°	0.009 / 0.23	150	rojo	0553309
	409	40°	0.009 / 0.23	190	rojo	0553409
	509	50°	0.009 / 0.23	225	rojo	0553509
	609	60°	0.009 / 0.23	270	rojo	0553609
Lacas de resina sintética **Lacas PVC**	111	10°	0.011 / 0.28	100	rojo	0553111
	211	20°	0.011 / 0.28	120	rojo	0553211
	311	30°	0.011 / 0.28	150	rojo	0553311
	411	40°	0.011 / 0.28	190	rojo	0553411
	511	50°	0.011 / 0.28	225	rojo	0553511
	611	60°	0.011 / 0.28	270	rojo	0553611
Lacas, lacas previas **Lacas de fondo** **Rellenos**	113	10°	0.013 / 0.33	100	rojo	0553113
	213	20°	0.013 / 0.33	120	rojo	0553213
	313	30°	0.013 / 0.33	150	rojo	0553313
	413	40°	0.013 / 0.33	190	rojo	0553413
	513	50°	0.013 / 0.33	225	rojo	0553513
	613	60°	0.013 / 0.33	270	rojo	0553613
	813	80°	0.013 / 0.33	330	rojo	0553813
Rellenos **Pinturas antioxidantes**	115	10°	0.015 / 0.38	100	amarillo	0553115
	215	20°	0.015 / 0.38	120	amarillo	0553215
	315	30°	0.015 / 0.38	150	amarillo	0553315
	415	40°	0.015 / 0.38	190	amarillo	0553415
	515	50°	0.015 / 0.38	225	amarillo	0553515
	615	60°	0.015 / 0.38	270	amarillo	0553615
	715	70°	0.015 / 0.38	300	amarillo	0553715
	815	80°	0.015 / 0.38	330	amarillo	0553815
Pinturas antioxidantes **Pinturas látex** **Pinturas de dispersión**	117	10°	0.017 / 0.43	100	blanco	0553117
	217	20°	0.017 / 0.43	120	blanco	0553217
	317	30°	0.017 / 0.43	150	blanco	0553317
	417	40°	0.017 / 0.43	190	blanco	0553417
	517	50°	0.017 / 0.43	225	blanco	0553517
	617	60°	0.017 / 0.43	270	blanco	0553617
	717	70°	0.017 / 0.43	300	blanco	0553717
	817	80°	0.017 / 0.43	330	blanco	0553817
Pinturas antioxidantes **Pinturas látex** **Pinturas de dispersión**	219	20°	0.019 / 0.48	120	blanco	0553219
	319	30°	0.019 / 0.48	150	blanco	0553319
	419	40°	0.019 / 0.48	190	blanco	0553419
	519	50°	0.019 / 0.48	225	blanco	0553519
	619	60°	0.019 / 0.48	270	blanco	0553619
	719	70°	0.019 / 0.48	300	blanco	0553719
	819	80°	0.019 / 0.48	330	blanco	0553819
	919	90°	0.019 / 0.48	385	blanco	0553919
Protección contra incendios	221	20°	0.021 / 0.53	120	blanco	0553221
	321	30°	0.021 / 0.53	150	blanco	0553321
	421	40°	0.021 / 0.53	190	blanco	0553421
	521	50°	0.021 / 0.53	225	blanco	0553521
	621	60°	0.021 / 0.53	270	blanco	0553621
	721	70°	0.021 / 0.53	300	blanco	0553721
	821	80°	0.021 / 0.53	330	blanco	0553821

Aplicación	Marcación de boquilla	Ángulo de pulverización	Orificio inch / mm	Ancho mm [1)]	Filtro de pistola	Nº de ped.
Recubrimiento de tejados	223	20°	0.023 / 0.58	120	blanco	0553223
	323	30°	0.023 / 0.58	150	blanco	0553323
	423	40°	0.023 / 0.58	190	blanco	0553423
	523	50°	0.023 / 0.58	225	blanco	0553523
	623	60°	0.023 / 0.58	270	blanco	0553623
	723	70°	0.023 / 0.58	300	blanco	0553723
	823	80°	0.023 / 0.58	330	blanco	0553823
Materiales de capa gruesa, protección anticorrosiva, masilla de pistola	225	20°	0.025 / 0.64	120	blanco	0553225
	325	30°	0.025 / 0.64	150	blanco	0553325
	425	40°	0.025 / 0.64	190	blanco	0553425
	525	50°	0.025 / 0.64	225	blanco	0553525
	625	60°	0.025 / 0.64	270	blanco	0553625
	725	70°	0.025 / 0.64	300	blanco	0553725
	825	80°	0.025 / 0.64	330	blanco	0553825
	227	20°	0.027 / 0.69	120	blanco	0553227
	327	30°	0.027 / 0.69	150	blanco	0553327
	427	40°	0.027 / 0.69	190	blanco	0553427
	527	50°	0.027 / 0.69	225	blanco	0553527
	627	60°	0.027 / 0.69	270	blanco	0553627
	827	80°	0.027 / 0.69	330	blanco	0553827
	229	20°	0.029 / 0.75	120	blanco	0553229
	329	30°	0.029 / 0.75	150	blanco	0553329
	429	40°	0.029 / 0.75	190	blanco	0553429
	529	50°	0.029 / 0.75	225	blanco	0553529
	629	60°	0.029 / 0.75	270	blanco	0553629
	231	20°	0.031 / 0.79	120	blanco	0553231
	331	30°	0.031 / 0.79	150	blanco	0553331
	431	40°	0.031 / 0.79	190	blanco	0553431
	531	50°	0.031 / 0.79	225	blanco	0553531
	631	60°	0.031 / 0.79	270	blanco	0553631
	731	70°	0.031 / 0.79	300	blanco	0553731
	831	80°	0.031 / 0.79	330	blanco	0553831
	233	20°	0.033 / 0.83	120	blanco	0553233
	333	30°	0.033 / 0.83	150	blanco	0553333
	433	40°	0.033 / 0.83	190	blanco	0553433
	533	50°	0.033 / 0.83	225	blanco	0553533
	633	60°	0.033 / 0.83	270	blanco	0553633
	235	20°	0.035 / 0.90	120	blanco	0553235
	335	30°	0.035 / 0.90	150	blanco	0553335
	435	40°	0.035 / 0.90	190	blanco	0553435
	535	50°	0.035 / 0.90	225	blanco	0553535
	635	60°	0.035 / 0.90	270	blanco	0553635
	735	70°	0.035 / 0.90	300	blanco	0553735
	439	40°	0.039 / 0.99	190	blanco	0553439
	539	50°	0.039 / 0.99	225	blanco	0553539
	639	60°	0.039 / 0.99	270	blanco	0553639
Aplicaciones pesadas	243	20°	0.043 / 1.10	120	verde	0553243
	443	40°	0.043 / 1.10	190	verde	0553443
	543	50°	0.043 / 1.10	225	verde	0553543
	643	60°	0.043 / 1.10	270	verde	0553643
	445	40°	0.045 / 1.14	190	verde	0553445
	545	50°	0.045 / 1.14	225	verde	0553545
	645	60°	0.045 / 1.14	270	verde	0553645
	451	40°	0.051 / 1.30	190	verde	0553451
	551	50°	0.051 / 1.30	225	verde	0553551
	651	60°	0.051 / 1.30	270	verde	0553651
	252	20°	0.052 / 1.32	120	verde	0553252
	455	40°	0.055 / 1.40	190	verde	0553455
	555	50°	0.055 / 1.40	225	verde	0553555
	655	60°	0.055 / 1.40	270	verde	0553655
	261	20°	0.061 / 1.55	120	verde	0553261
	461	40°	0.061 / 1.55	190	verde	0553461
	561	50°	0.061 / 1.55	225	verde	0553561
	661	60°	0.061 / 1.55	270	verde	0553661
	263	20°	0.063 / 1.60	120	verde	0553263
	463	40°	0.063 / 1.60	190	verde	0553463
	565	50°	0.065 / 1.65	225	verde	0553565
	665	60°	0.065 / 1.65	270	verde	0553665
	267	20°	0.067 / 1.70	120	verde	0553267
	467	40°	0.067 / 1.70	190	verde	0553467

1)Ancho del pulverizado a unos 30cm de distancia al objeto de pulverización y a una presión de 100bar (10MPa) con laca de resina sintética, 20 segundos DIN.

12.5 TEMPSPRAY

El material de pintura se calienta a la temperatura requerida de manera uniforme mediante un elemento de calentamiento eléctrico que se encuentra dentro de la manguera (regulado de 20° C a 60° C).

Ventajas:

- Temperatura de pintura constante incluso a bajas temperaturas exteriores.
- Funcionamiento considerablemente mejor con materiales de recubrimiento de alta viscosidad.
- Mayor rendimiento de aplicación.
- Ahorro en solventes debido a la reducción en la viscosidad.
- Se adapta a todas las unidades airless.

Nº de ped.	Denominación
2311659 2311852	**TempSpray H 126 (ideal para trabajos de lacado)** Unidad básica de 1/4", con manguera de acero inoxidable, DN6, de 1/4", 10 m Sprayback se compone de: Unidad básica (2311659), pistola Airless AG 14 NPS de 1/4" incluye soporte de boquilla Trade Tip 2 (modelo F) y Trade Tip 2 Fine Finish 410.
2311660 2311853	**TempSpray H 226 (ideal para dispersiones/materiales de alta viscosidad)** Unidad básica de 1/4" con carrete de la manguera, manguera calentada DN10, de 15 m, manguera DN4 de 1/4", 1 m Sprayback se compone de: Unidad básica (2311660), pistola Airless AG 14 NPS de 1/4" incluye soporte de boquilla Trade Tip 2 (modelo F) y boquilla Trade Tip 2 419.
2311661 2311854	**TempSpray H 326 (ideal para dispersiones/materiales de alta viscosidad)** Unidad básica de 1/4" con carrete de la manguera, manguera calentada DN10 de 30 m, manguera DN4 de 1/4", 1 m Sprayback se compone de: Unidad básica (2311661), pistola Airless AG 14 NPS de 1/4" incluye soporte de boquilla Trade Tip 2 (modelo F) y boquilla Trade Tip 2 421.

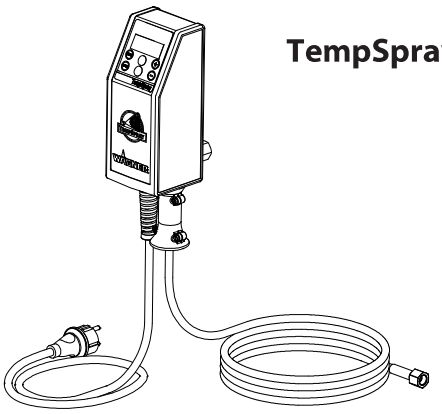

TempSpray H 126

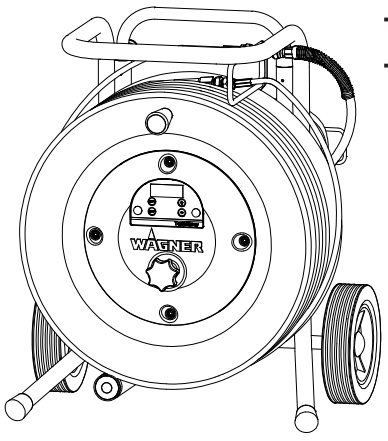

TempSpray H 226
TempSpray H 326

12.6 PUMP-RUNNER

(Nº de ped. 2306987)

Accesorios universales para la limpieza, la conservación y el transporte limpio de la unidad de bomba.

Características:

- Limpieza más simple: El líquido de limpieza circula constantemente por la bomba haciendo una limpieza total del interior.
- No es necesario realizar limpieza durante el cese de tareas o el cambio de ubicación, debido a que la pintura en la bomba no se seca ni filtra.
- Mejor protección.
- Montaje simple.

Apropiado para los siguientes modelos:

Bombas de diafragma		**Bombas de doble recorrido**	
SF 21	Finish 270/370	PS 24	PS 3.25
SF 23	Nespray Deco	PS 26	PS 3.29
SF 27	Nespray 31	PS 30	PS 3.31
SF 31		PS 34	PS 3.34
SF 7000			

Pida esto al mismo tiempo:
Agente de limpieza y conservación EasyClean (118 ml) Pedido N° 0508 620.

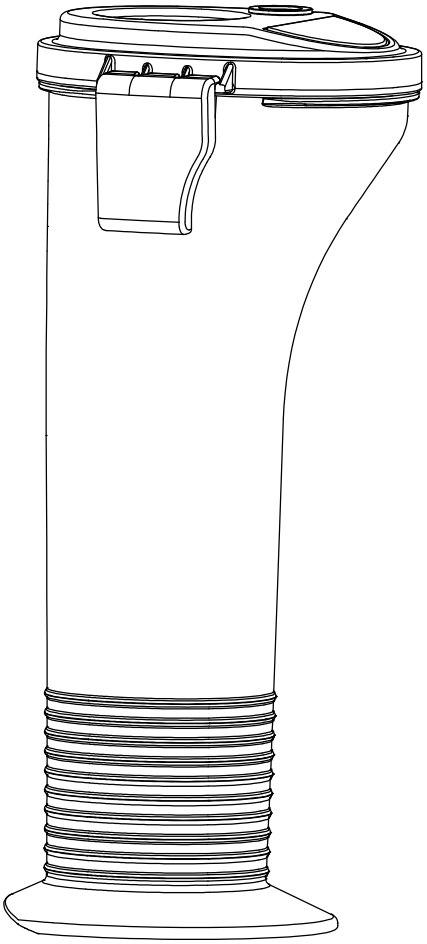
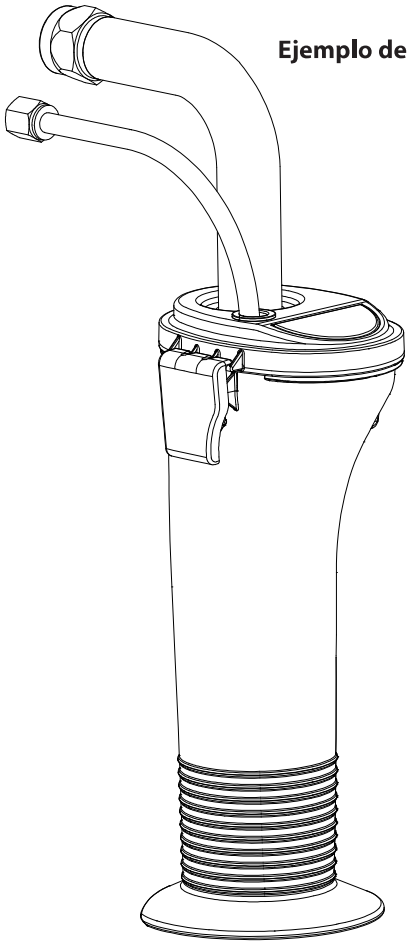
Ejemplo de uso